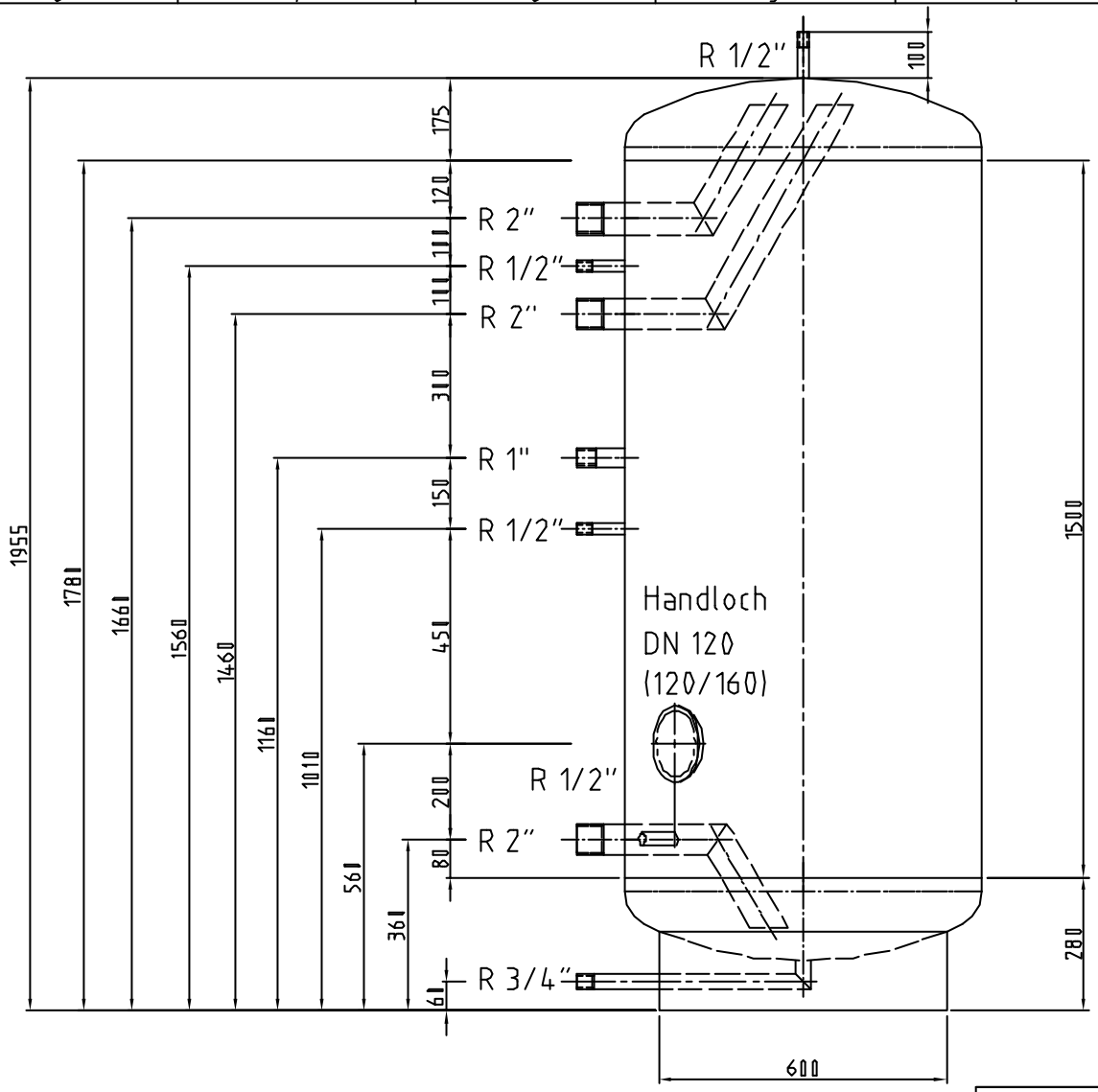

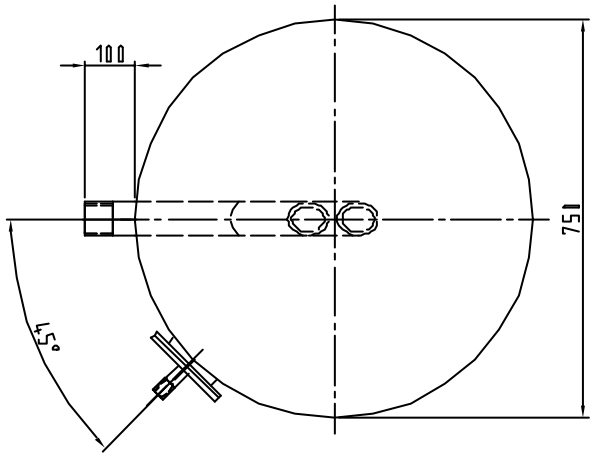

Diese Zeichnung ist Eigentum der Firma Rudert Edelstahl-Technik GmbH.Sie darf weder kopiert noch ohne Genehmigung dritten Personen oder Konkurrenzfirmen zugänglich gemacht werden.

-Alle Anschlußlängen 100 mm
-Behälter komplett tauchgebeizt und passiviert
-zul.Betriebsdruck 10 bar
-zul.Betriebstemperatur 95 grd C

					Oberfläche	Maßstab 1:10	Position - Menge -
						- 1.4571	
						- -	
					Datum	Name	
				Bearb.	14.05.97	B.Dörr	Warmwasserspeicher
				Gepr.	14.05.97	St.Rudert	Typ RET 750; Inhalt 750 l
				Norm			
							10062-0
							Blatt 1
a	Gesamtmaß 1955	19.07.01	Dörr				Bl.
Zust.	Änderung	Datum	Name	EDV Nr. 10062-0			