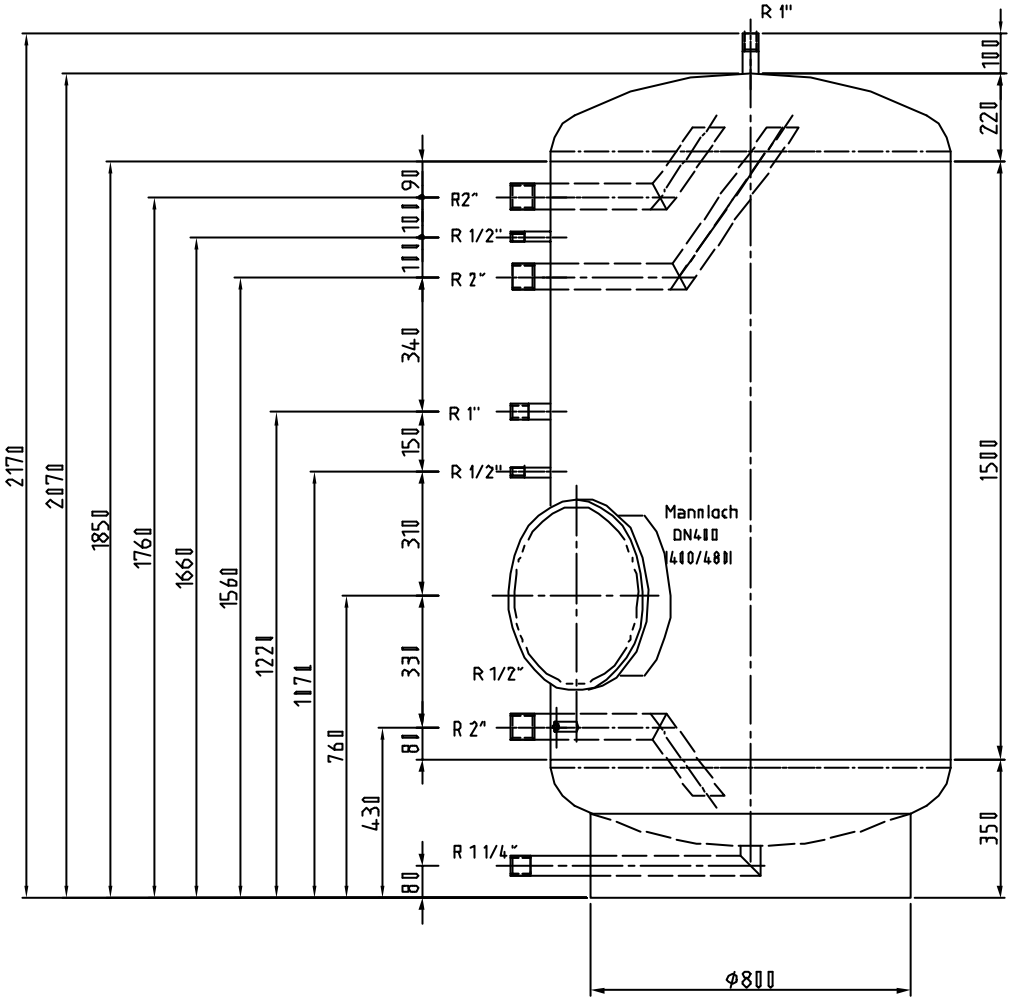

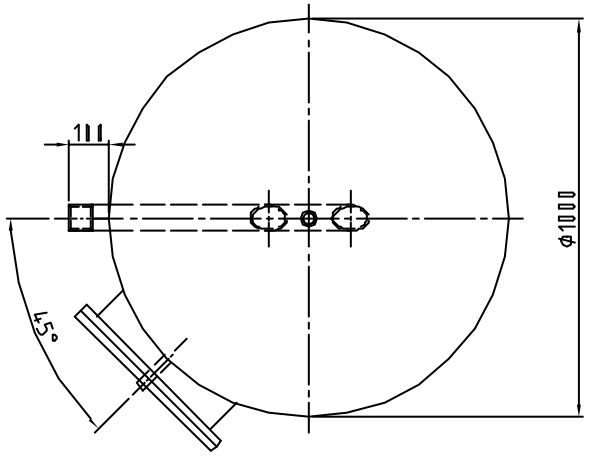

Diese Zeichnung ist Eigentum der Firma Rudert Edelstahl-Technik GmbH Sie darf weder kopiert noch ohne Genehmigung dritten Personen oder Konkurrenzfirmen zugänglich gemacht werden.

- Alle Anschlußlängen 100 mm
- Behälter komplett tauchgebeizt und passsiviert
- zul.Betriebsdruck 10 bar
- zul.Betriebstemperatur 95 grd C

						Oberfläche	Maßstab 1:12.5	Position -	Menge -
							-	1.4571	
							-	-	
					Datum	Name	Warmwasserspeicher		
				Bearb.	18.06.97	B.Dörr			
				Gepr.	18.06.97	St.Rudert	Typ RET 1500;Inhalt 1500 l		
				Norm					
							10065-0		Blatt 1
									Bl.
Zust.	Änderung	Datum	Name	EDV Nr.	10065-0				