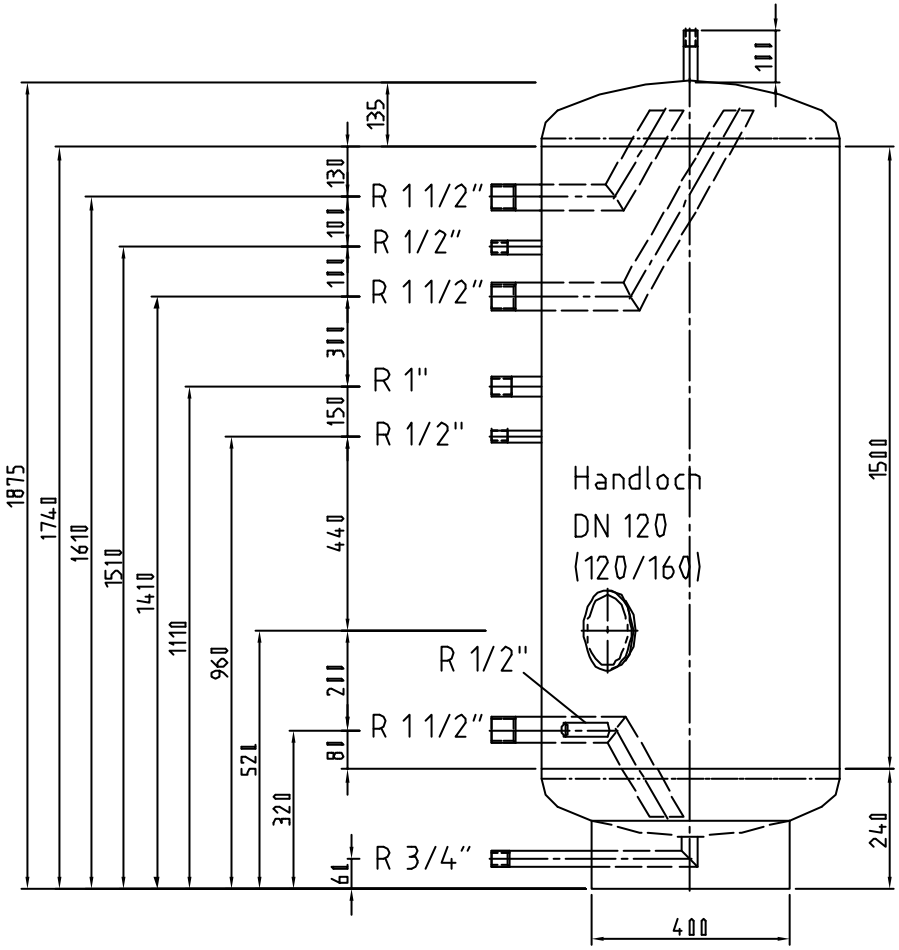

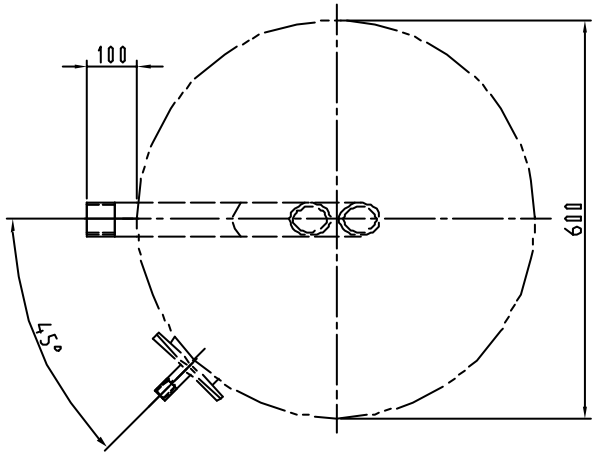

-Alle Anschlußlängen 100 mm
-Behälter komplett tauchgebeizt und passsiviert
-zul.Betriebsdruck 10 bar
-zul.Betriebstemperatur 95 grd C

Diese Zeichnung ist Eigentum der Firma Rudert Edelstahl-Technik GmbH Sie darf weder kopiert noch ohne Genehmigung dritten Personen oder Konkurrenzfirmen zugänglich gemacht werden.

					Oberfläche	Maßstab 1:10	Position - Menge -
						- 1.4571	
						- -	
				Datum	Name	Warmwasserspeicher	
				Bearb. 30.04.97	B.Dörr		
				Gepr. 30.04.97	St.Rudert	Typ RET 500; Inhalt 500 l	
				Norm			
						1005B-0	Blatt -
Zust.	Änderung	Datum	Name	EDV Nr. 11158-1			Bl. 20.11.97